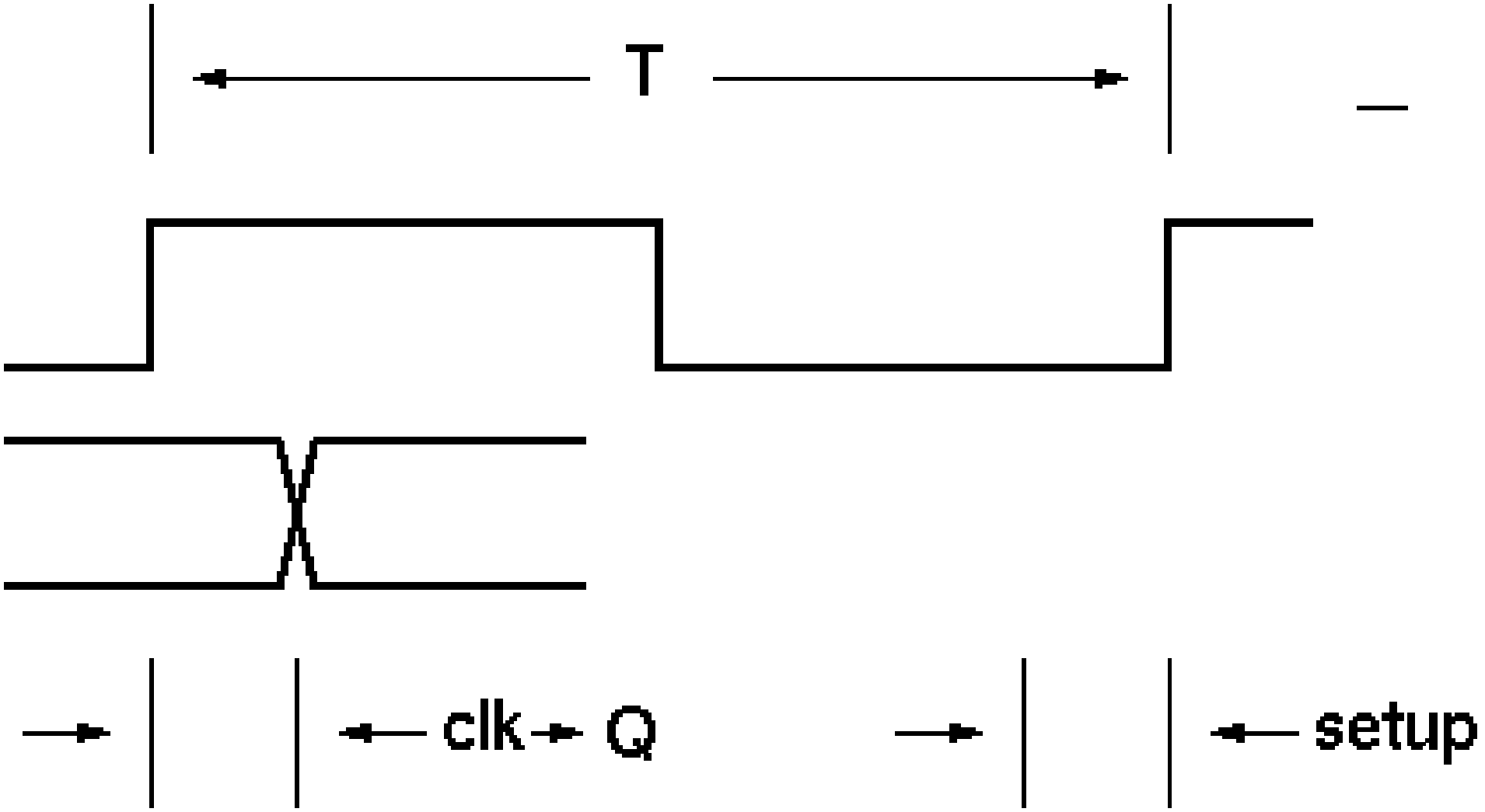
T
clk
Q
setup