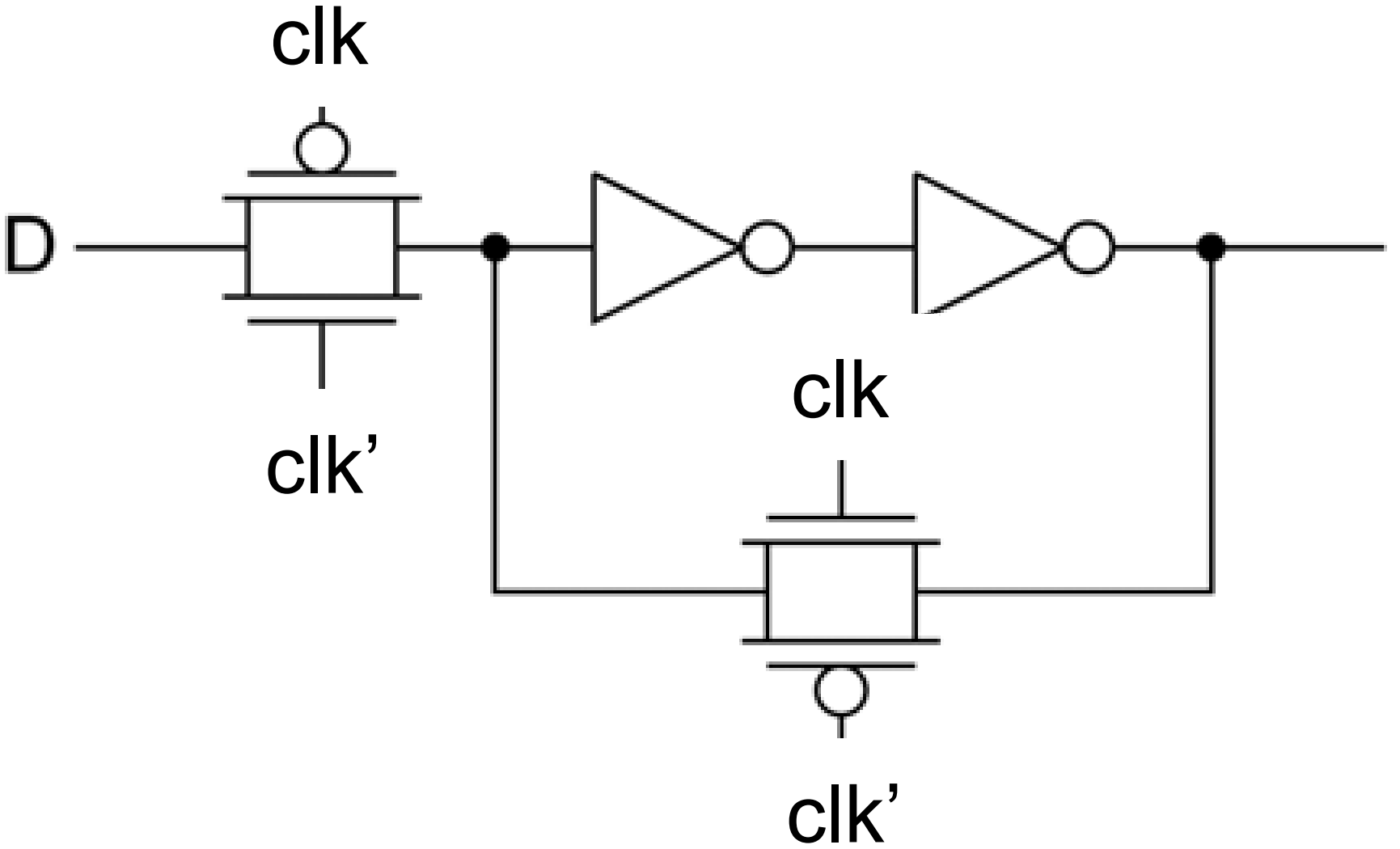
clk
D
clk'
clk
clk'