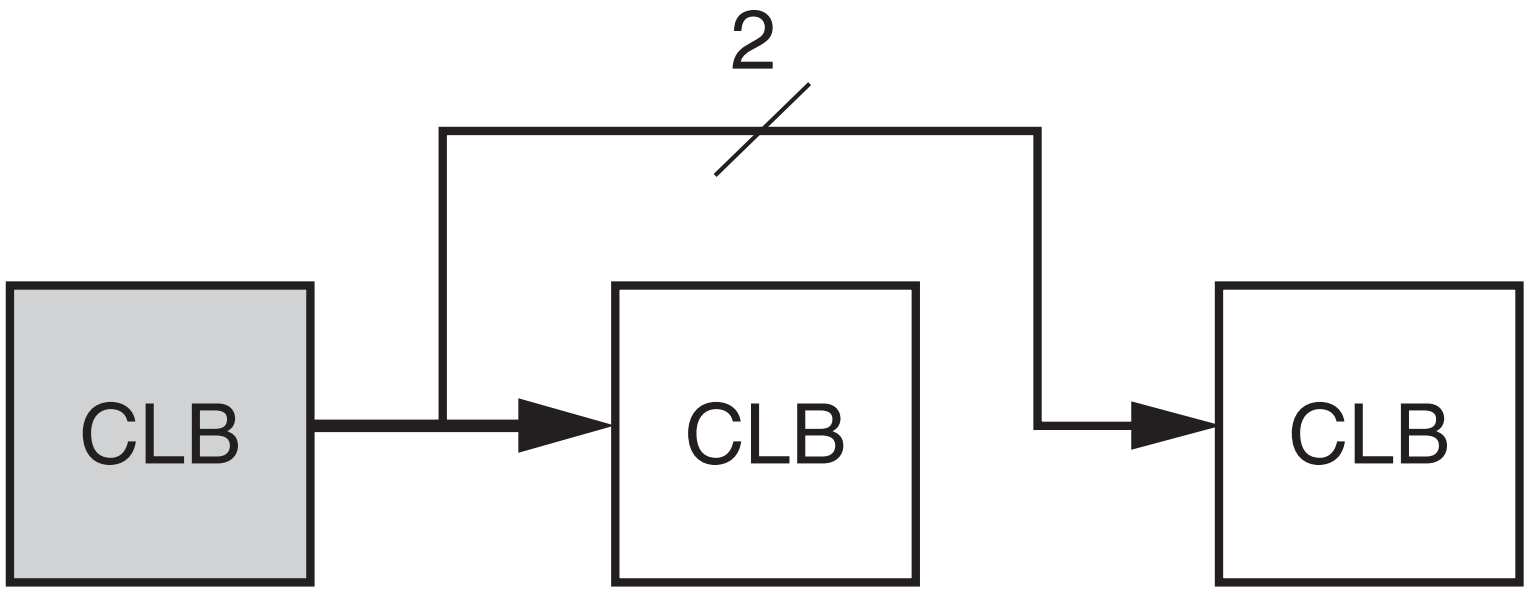
2
CLB
CLB
CLB