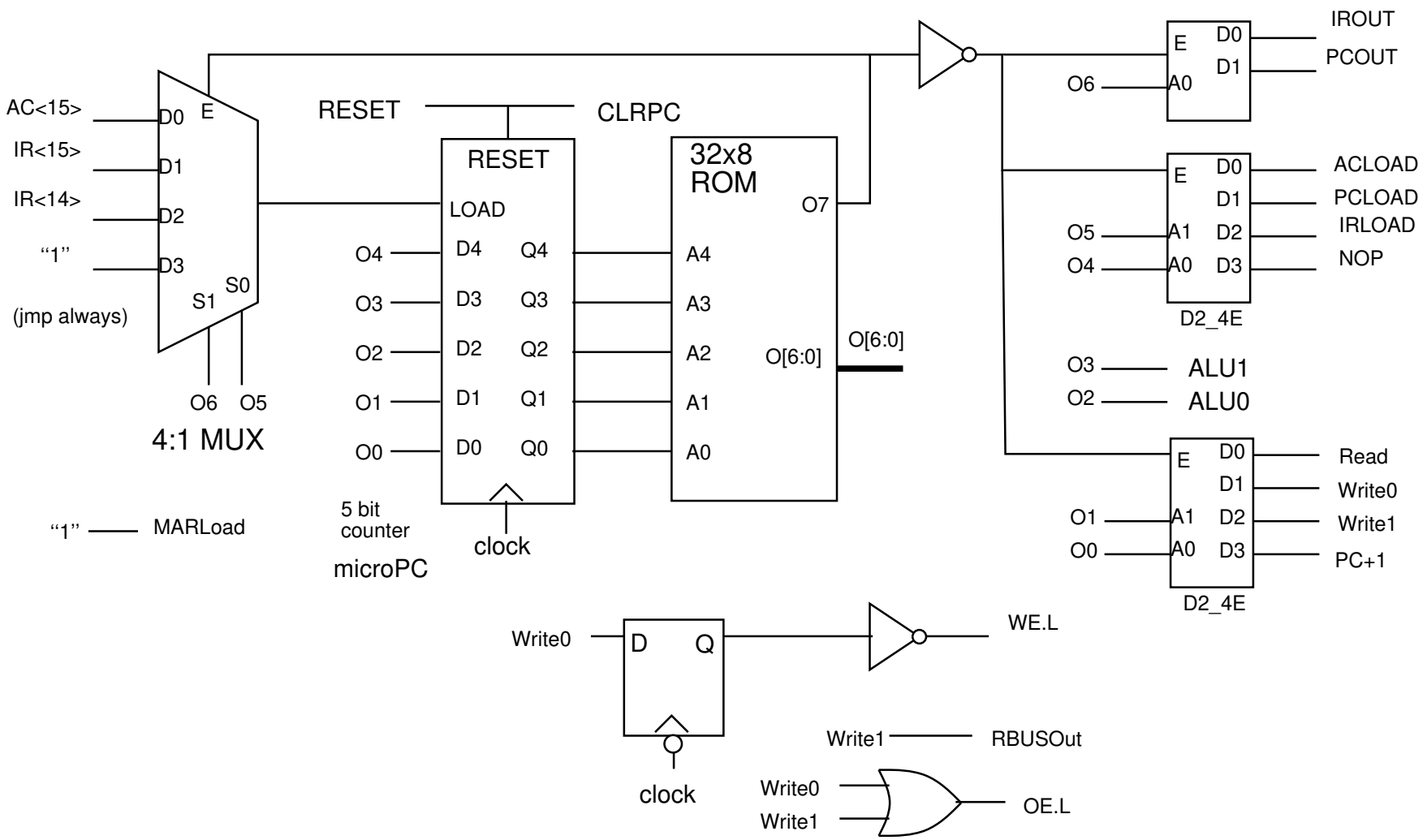
AC<15>
IR<15>
IR<14>
"1"
(jmp always)
D0
D1
D2
D3
E
S1
S0
O6
O5
4:1 MUX
RESET
CLRPC
RESET
LOAD
O4
O3
O2
O1
O0
D4
D3
D2
D1
D0
Q4
Q3
Q2
Q1
Q0
5 bit
counter
clock
microPC
32x8
ROM
O7
A4
A3
A2
A1
A0
O[6:0]
O[6:0]
"1"
MARLoad
IROUT
PCOUT
O6
E
A0
D0
D1
ACLOAD
PCLOAD
IRLOAD
NOP
O5
O4
A1
A0
D2
D3
D2_4E
O3
O2
ALU1
ALU0
Read
Write0
Write1
PC+1
O1
O0
D2_4E
Write0
D
Q
clock
WE.L
Write1
RBUSOut
Write0
Write1
OE.L